100% Recycling

Katalog produktów
Product catalog

SAMMLER
RECBORD

Spis treści

- O firmie 4
- Nasze produkty 8
  - Obrzeże RecBord 45 mm 10
  - Obrzeże RecBord 58 mm 12
  - Obrzeże RecBord 78 mm 14
  - G-Pin 16 RecBord 17
  - G-Pin 20 RecBord 19
  - W-Pin 16 RecBord 21
  - W-Pin 20 RecBord 23
  - B-Pin 24 RecBord 25
  - RecRoad 26
  - RecFloor 28
  - Nowość 2023 30
- Nasze hobby 31

Table of content

- About company 4
- Our products 8
  - Edging RecBord 45 mm 10
  - Edging RecBord 58 mm 12
  - Edging RecBord 78 mm 14
  - G-Pin 16 RecBord 17
  - G-Pin 20 RecBord 19
  - W-Pin 16 RecBord 21
  - W-Pin 20 RecBord 23
  - B-Pin 24 RecBord 25
  - RecRoad 26
  - RecFloor 28
  - New in 2023 30
- Our hobby 31

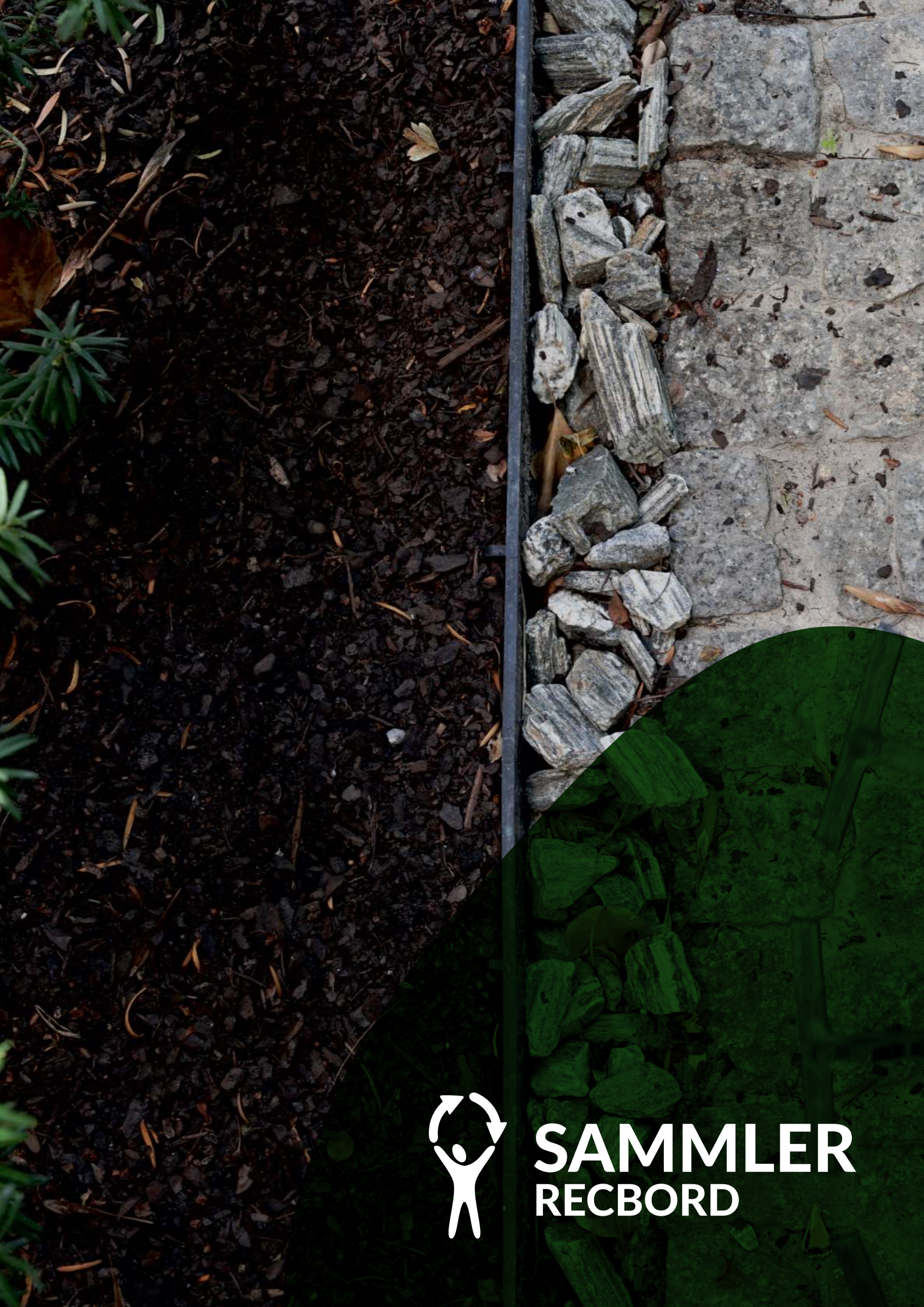

SAMMLER
RECBORD

Kim jesteśmy?

Firma **Sammler** powstała w oparciu o wieloletnie doświadczenie jej założycieli w obszarze recyklingu oraz gospodarowania odpadami z tworzyw sztucznych.

Dodatkowo pasją jednego z właścicieli było kreowanie nowoczesnych i ekologicznych rozwiązań dla ogrodu, tak by był miejscem jak najbardziej przyjaznym i bezpiecznym dla środowiska naturalnego.

W połączeniu pasji i doświadczenia powstały produkty RecBord wykonane w 100% z recyklingu, które obecnie stosowane są nie tylko w ogrodach, ale również w budownictwie komunikacyjnym.

Certyfikaty

Jako firma Sammler otrzymaliśmy certyfikat Krajowej Oceny Technicznej, dzięki czemu produkty RecBord stosowane są w infrastrukturze dróg, mostów oraz obszarów użyteczności publicznej.

Who we are?

The Sammler company was built on the founders' many years of experience in recycling and plastic waste management.

One of the founders also has a passion for creating modern and environmentally friendly garden features, which ensure that the garden is a fully safe and ecologically sound place.

This combination of passion and experience resulted in RecBord products, which are made from 100% recycled materials, and are used not only in gardens but also in transport infrastructure.

Certificates

At Sammler, we have been awarded the National Technical Assessment award, which enables our RecBord products to be used in the infrastructure of roads, bridges and public spaces.

Nasza misja!

Nieustannie poszukujemy nowych technologii i innowacyjnych rozwiązań, dzięki czemu tworzone są trwałe, użyteczne i przyjazne środowisku produkty. Przy zachowaniu najwyższych standardów produkcyjnych jest to możliwe! Mocno wierzymy w to, że nawet najmniejsze działania na rzecz środowiska mają znaczenie!

Misją firmy jest odzyskiwać, przetwarzać i wykorzystywać ponownie.

Nasz cel!

Od początku swej działalności współpracujemy z wiodącymi Organizacjami Odzysku.

Podczas produkcji prowadzimy Gospodarkę Obiegu Zamkniętego (GOZ), czyli regeneracyjny system gospodarczy, w którym minimalizujemy zużycie surowców i wielkości odpadów oraz maksymalnie zmniejszamy emisję i utratę energii.

Celem pracy w firmie jest zmienianie otaczającej nas rzeczywistości na lepsze, poprzez dbanie o środowisko!

Our mission and goal!

We are constantly in search of new technologies and innovative solutions which enable the creation of durable, useful and environmentally friendly products. This is possible due to the use of the highest production standards! We firmly believe that even the smallest contributions to the environment are worthwhile!

The company's mission is to reclaim, remake and reuse materials.

We have worked with leading recycling organisations since the company started. During production, we use a circular economy, or a regenerative economic model, which minimizes the use of raw materials and the amount of waste and reduces emission and energy loss to the maximum possible extent.

The company's aim is to change the world around us for the better by caring for the environment!

SAMMLER
RECBORD

Jakimi wartościami się kierujemy?

9 pillars of operation in company

01

Doświadczenie

Posiadamy wieloletnie doświadczenie w obszarze recyclingu oraz gospodarowania odpadami. Współpracujemy z wiodącymi Organizacjami odzysku.

Experience

We have many years of experience in recycling and waste management. We work with leading recycling organizations.

02

Nowe technologie

Nieustannie poszukujemy nowych technologii i rozwiązań produkcyjnych, by zwrócić do obiegu maksymalną ilość surowców.

New technologies

We are constantly seeking for new technologies and solutions, so that we can reuse as much material as possible.

03

Ekologia

Podczas produkcji, na każdym jej etapie, wykorzystujemy regeneracyjny system gospodarczy.

Ecology

We use a circular economy model at every stage of production.

04

Najwyższe standardy

Tworzymy użyteczne produkty w 100% z recyklingu, zawsze z zachowaniem najwyższych standardów produkcyjnych oraz norm bezpieczeństwa.

The highest standards

We create useful products from 100% recycled materials, always maintaining the highest production and safety standards.

08

Budowanie relacji

Prowadzimy firmę, gdzie człowiek, relacje i wzajemne wsparcie mają ogromne znaczenie.

Building a relationship

In our company, people, relationships and mutual support are key.

09

Partnerstwo i zaufanie

Współpracę opieramy na partnerstwie, zaufaniu i uczciwości

Partnership and trust

We work with others on the basis of partnership, mutual trust and honesty.

07

Wykwalifikowany zespół

Nasza kadra pracownicza jest przeszkolona, a wiedza jest na bieżąco uaktualniana.

Qualified team

Our team is fully trained, and their knowledge is constantly updated.

Współpraca „szyta na miarę”

Jesteśmy elastyczni pod względem oferty i ceny. Indywidualnie dopasowujemy się do potrzeb Klienta. Zamówienia realizujemy od ręki.

Custom made working partnership

We are flexible in terms of price and offer, adapting to the Client's needs on a case by case basis. We start working on orders straight away.

05

06

Wsparcie i doradztwo

Na każdym etapie współpracy z Klientem oferujemy nasze wsparcie oraz profesjonalne doradztwo.

Support and consulting

We offer our Clients advice and professional support at each stage of our work together.

Nasze
Produkty

Dajemy odpadom nowe życie, produkując z nich wysokiej jakości obrzeża trawnikowe oraz piny do agrowłókniny i węży kroplujących, przeznaczonych do wydzielania alejek ogrodowych i parkowych.

Dzięki szerokiemu zastosowaniu produktów można doskonale zaaranżować przestrzeń ogrodową oraz mieć pewność trwałości, która wynosi minimum 10 lat.

Our
Products

We give waste a new life, making high quality lawn edging and pins for agrotextiles and sprinkler hoses which are designed to mark out paths in gardens and parks.

Using our products widely will help you design your garden space and to be sure of a durability that will last at least 10 years.

Minimum 10 lat trwałości

Minimum durability of 10 years

Obrzeża ogrodowe

Obecnie piękny, zielony i zadbany ogród nie oznacza tylko dobrze dobranych i odpowiednio pielęgnowanych roślin. W estetyce przestrzeni niebagatelną rolę odgrywa prawidłowe zaprojektowanie trawnika, wyznaczenie alejek oraz wykończenie przestrzeni ogrodowych. To ważne nie tylko ze względu na wygląd, ale także na późniejszą pielęgnację ogrodu.

Obrzeża ogrodowe RecBord stosuje się najczęściej w miejscach, gdzie konieczne jest oddzielenie trawy od grysu czy kory, a także przy betonowych nawierzchniach, czy tych tworzonych dzięki kostce brukowej. To produkty wyjątkowe, które pełnią funkcję praktyczne i ozdobne. **Dzięki temu, że obrzeża wyróżniają się wysoką elastycznością można z nich łatwo tworzyć łuki, kąty, linie proste, formować każdy zarys i figurę a tym samym stworzyć wymarzony ogród.**

Garden edging

These days, a beautiful, green and well cared for garden means more than well-chosen and managed plants. Lawn design, path planning and the finishing touches in your garden play a vital aesthetic role. This is important not only in terms of the appearance of your garden, but also in maintenance.

RecBord garden edging is most often used in places where the lawn needs to be separated from chippings or bark, and also near concrete surfaces or paving stone. These are exceptional products which are both practical and decorative. **As the edging is highly flexible, curves, angles, straight lines and any other figure or shape can be easily created, thus enabling your dream garden to take shape.**

Obrzeże
RecBord 45 mm

Edging
RecBord 45 mm

Obrzeże ogrodowe RecBord 45 mm doskonale sprawdzi się do separacji: trawy, kory, kamienia, kostki brukowej 4 cm.

RecBord 45mm garden edging is perfect for separating: lawns, bark, stone and 4cm paving stone.

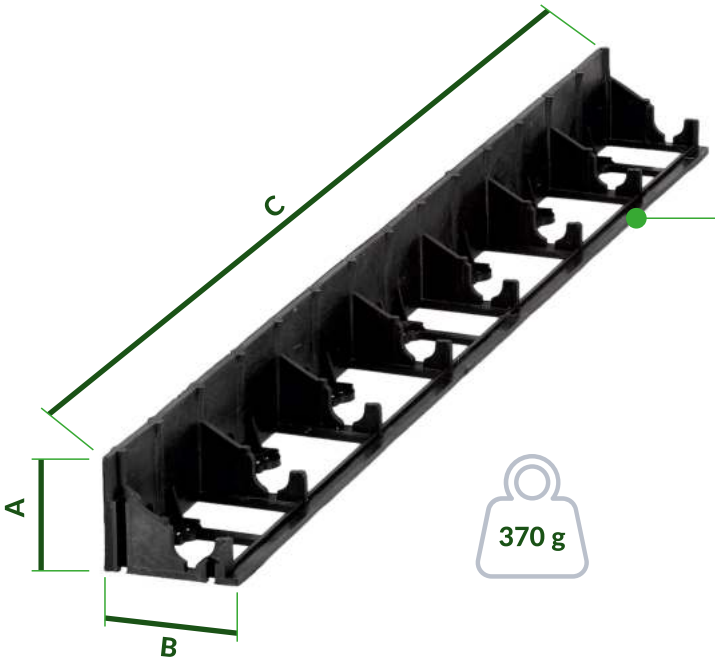

Technical parameters:

A	45 mm
B	75 mm
C	1000 mm
Weight:	370 g

Jak zamawiać?

How to order?

[1x]	[4x]	[1092x]
45 mm	45 mm	2300 mm
75 mm	150 mm	1200 mm
1000 mm	1000 mm	1000 mm
370 g	1480 g	425 kg

Przykładowe zestawy

Sample sets

[zestaw 1]	32 m. RecBord 45 mm	140 x B-PIN 24 cm	[set 1]
[zestaw 2]	40 m. RecBord 45 mm	160 x B-PIN 24 cm	[set 2]
[zestaw 3]	52 m. RecBord 45 mm	200 x B-PIN 24 cm	[set 3]

Każdy produkt opatrzony jest kodem kreskowym EAN / Each our product has an EAN barcode

Praktyczne zastosowanie

Practical application

Trwały suwak

Durable connector

Obrzeże
RecBord 58 mm

Edging
RecBord 58 mm

Obrzeże ogrodowe RecBord 58 mm doskonale sprawdzi się do wyznaczania ścieżek, odgradzania trawnika, jako pielęgnacyjna lub ozdobna opaska, jako krawężnik przy kostce brukowej wys. 6 cm, kostce granitowej 6/7 cm, przy kratce trawnikowej wys. 6 cm, przy płycie chodnikowej wys. 6 cm, przy nawierzchniach piaszczystych i żwirowych.

RecBord 58mm garden edging is perfect for marking paths, bordering the lawn, as a decorative or maintenance feature, or as the border for an 6 cm paved pathway, a 6/7 cm granite pathway, 6 cm lawn netting, 6 cm paving slab, and for sand or gravel surfaces.

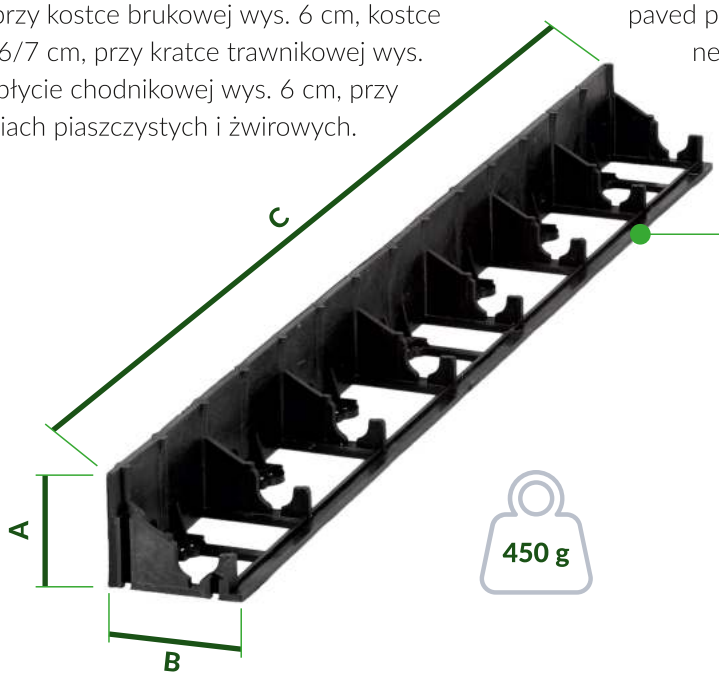

Technical parameters:

A	58 mm
B	75 mm
C	1000 mm
Weight:	450 g

Jak zamawiać?

How to order?

[1x]

[4x]

[1008x]

[1x]	[4x]	[1008x]
58 mm	58 mm	2340 mm
75 mm	150 mm	1200 mm
1000 mm	1000 mm	1000 mm
450 g	1800 g	460 kg

Przykładowe zestawy

Sample sets

[zestaw 1]	32 m. RecBord 58 mm	140 x B-PIN 24 cm	[set 1]
[zestaw 2]	40 m. RecBord 58 mm	160 x B-PIN 24 cm	[set 2]

Każdy produkt opatrzony jest kodem kreskowym EAN / Each our product has an EAN barcode

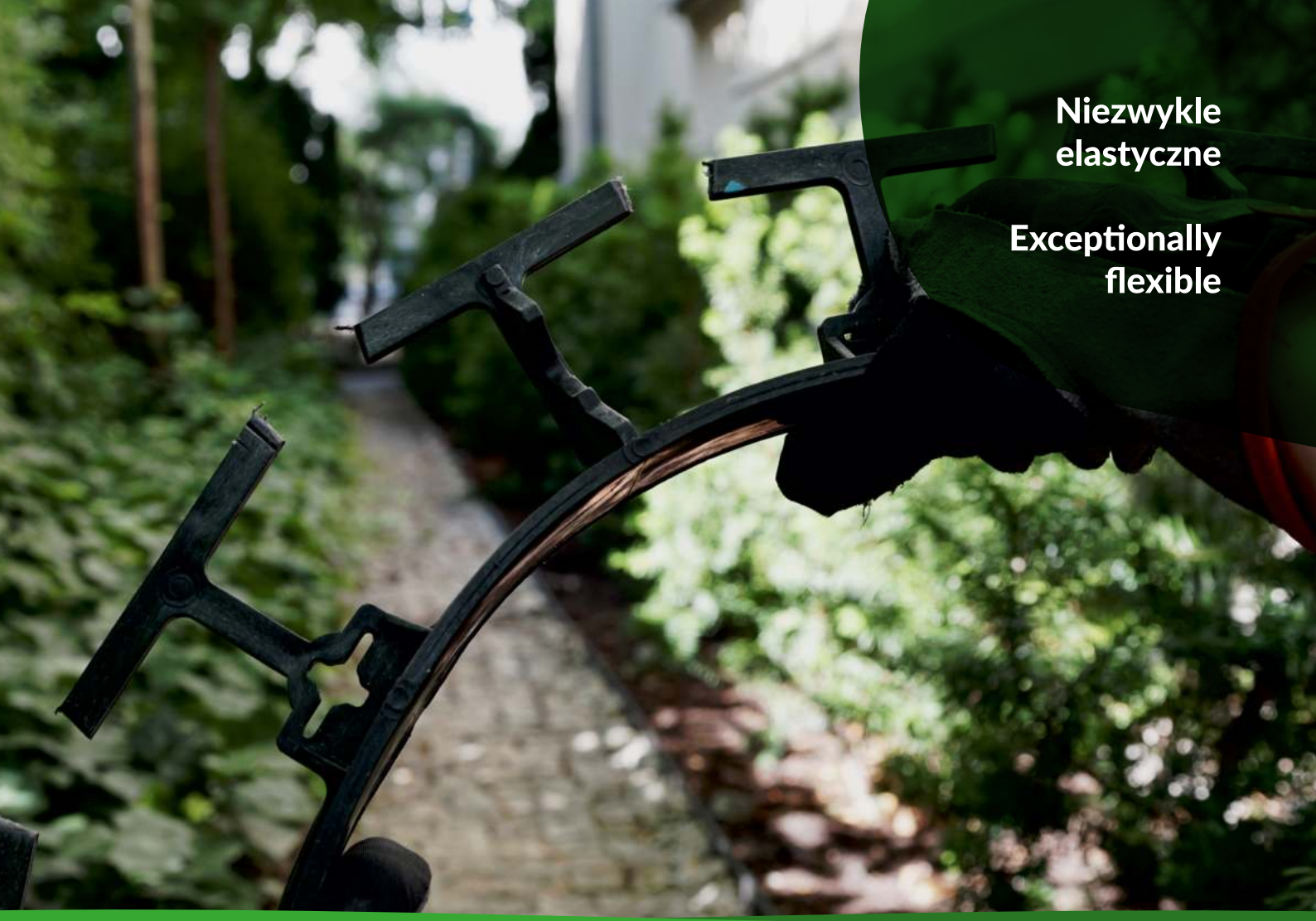

Niezwykle elastyczne

Exceptionally flexible

Trwałe i solidne

Durable and solid

Obrzeże
RecBord 78 mm

Edging
RecBord 78 mm

Obrzeże ogrodowe RecBord 78 doskonale sprawdzi się do separacji: trawy, kory, kamienia, kostki brukowej 8 cm.

RecBord 78 garden edging is perfect for separating grass, bark, stone and 8 cm paving stones.

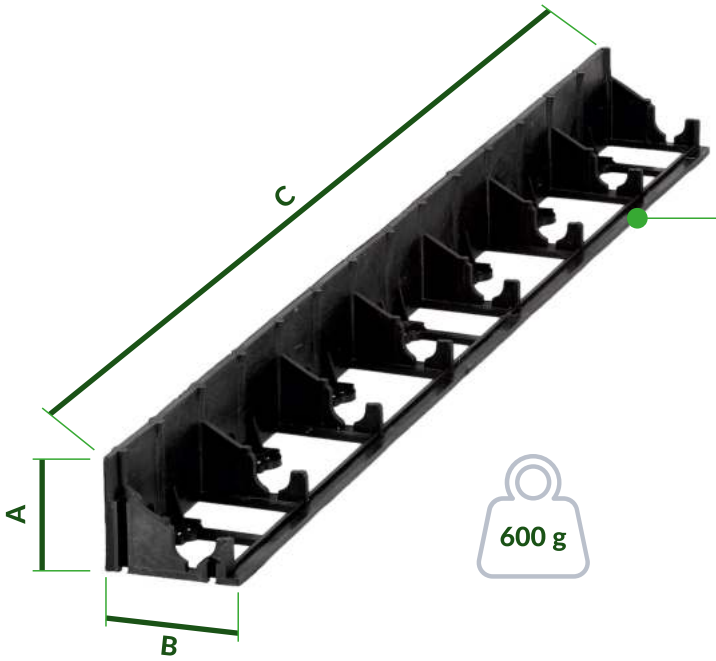

Technical parameters:

A	78 mm
B	89 mm
C	1000 mm
Weight:	600 g

Jak zamawiać?

How to order?

[1x]	[4x]	[576x]
78 mm	78 mm	2340 mm
89 mm	178 mm	1200 mm
1000 mm	1000 mm	1000 mm
600 g	2400 g	380 kg

Przykładowe zestawy

Sample sets

[zestaw 1]	28 m. RecBord 78 mm	120 x B-PIN 24 cm	[set 1]
[zestaw 2]	40 m. RecBord 78 mm	160 x B-PIN 24 cm	[set 2]

Każdy produkt opatrzony jest kodem kreskowym EAN / Each our product has an EAN barcode

100% Recycling

10 lat gwarancji

10 years warranty

Kotwy i piny RecBord

W naszej ofercie prezentujemy wyjątkowo praktyczne kotwy do mocowania. Posiadamy:

- **B-PIN 24 RecBord** - kotwa do mocowania obrzeży ogrodowych do podłoża;
- **G-PIN 16/20** - kotwa do mocowania agrowłókniny do podłoża;
- **W-PIN 16/20** - kotwa do mocowania węży/linii kroplujących.

Zastosowanie naszych kotw pozwala na uzyskanie mocnych konstrukcji mocujących, dzięki którym architektura ogrodowa i parkowa stanie się niezwykle funkcjonalna i piękna.

Anchors and fixing pins RecBord

Our range includes exceptionally practical anchors:

- **B-PIN 24 RecBord** – anchor for fixing garden edging to a base layer;
- **G-PIN 16/20** – anchor for fixing agrotextiles to a base layer
- **W-PIN 16/20** – anchor for fixing sprinkle hoses/wires

Our anchors help you create solid attachment constructions which make garden and park architecture exceptionally practical and beautiful.

G-Pin 16 RecBord

G-PIN 16 to produkt przeznaczony do mocowania agrowłókniny do podłoża.

G-Pin 16 RecBord

G-PIN 16 is designed to fix agrotextiles to a base layer.

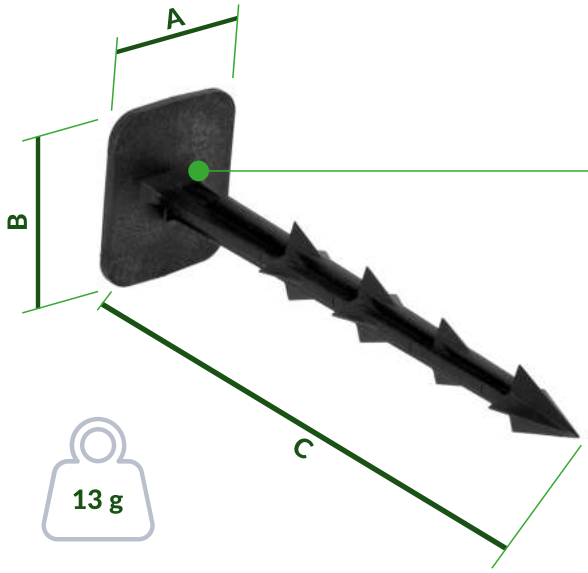

Technical parameters:

A	40 mm
B	50 mm
C	160 mm
Weight:	13 g

Jak zamawiać?

How to order?

[1x]

	28 mm
	16 mm
	160 mm
	13 g

[25x]

	480 mm
	250 mm
	60 mm
	350 g

[50x]

	450 mm
	450 mm
	60 mm
	700 g

[100x]

	500 mm
	500 mm
	60 mm
	1350 g

[1300x]

	400 mm
	1050 mm
	270 mm
	17 kg

[18200x]

	2150 mm
	800 mm
	1000 mm
	250 kg

Każdy produkt opatrzony jest kodem kreskowym EAN / Each our product has an EAN barcode

Szeroka główka

Wide head

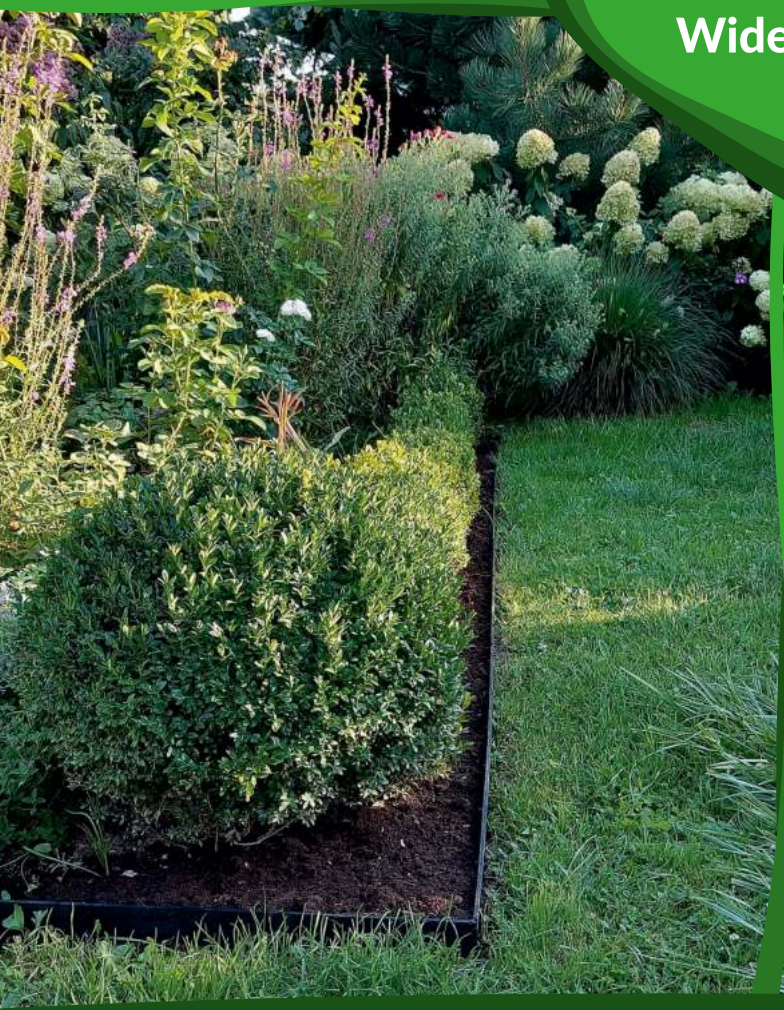

G-Pin 20 RecBord

G-PIN 20 to produkt przeznaczony do mocowania agrowłókniny do podłoża.

G-Pin 20 RecBord

G-PIN 20 is designed to fix agrotextiles to a base layer.

Technical parameters:

A	40 mm
B	50 mm
B	200 mm
Weight:	16 g

Jak zamawiać?

How to order?

[1x]

	50 mm
	40 mm
	200 mm
	16 g

[25x]

	480 mm
	250 mm
	60 mm
	450 g

[50x]

	450 mm
	450 mm
	60 mm
	850 g

[100x]

	500 mm
	500 mm
	60 mm
	1650 g

[1000x]

	400 mm
	1050 mm
	270 mm
	16 kg

[14000x]

	2150 mm
	800 mm
	1000 mm
	250 kg

Każdy produkt opatrzony jest kodem kreskowym EAN / Each our product has an EAN barcode

Solidny haczyk

Strong hook

Dodatkowe wypustki

Additional pinning

W-Pin 16 RecBord

W-Pin 16 RecBord

W-PIN 16 to produkt przeznaczony do mocowania linii/węży kroplujących do podłoża.

W-PIN 16 is an anchor designed to fix sprinkler hoses/wires to a base layer.

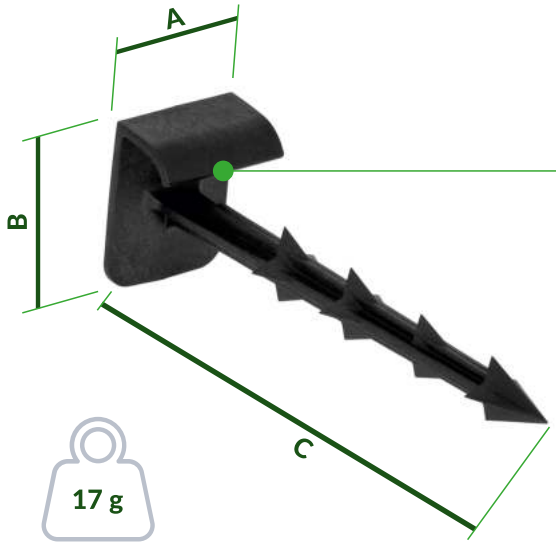

Technical parameters:

A	40 mm
B	50 mm
C	160 mm
Weight:	17 g

Jak zamawiać?

How to order?

[1x]

	50 mm
	40 mm
	160 mm
	17 g

[25x]

	480 mm
	250 mm
	60 mm
	475 g

[50x]

	450 mm
	450 mm
	60 mm
	900 g

[100x]

	500 mm
	500 mm
	60 mm
	1750 g

[1000x]

	400 mm
	1050 mm
	270 mm
	17 kg

[14000x]

	2150 mm
	800 mm
	1000 mm
	250 kg

Każdy produkt opatrzony jest kodem kreskowym EAN / Each our product has an EAN barcode

W-Pin 20 RecBord

W-Pin 20 RecBord

W-PIN 20 to produkt przeznaczony do mocowania linii/węży kroplujących do podłoża.

W-PIN 20 is an anchor designed to fix sprinkler hoses/wires to a base layer.

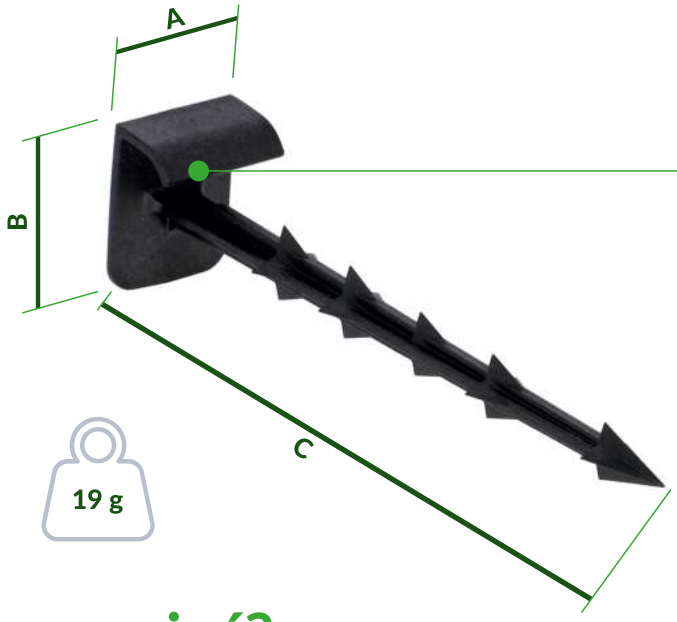

Technical parameters:

A	40 mm
B	50 mm
C	200 mm
Weight:	19 g

Jak zamawiać?

How to order?

[1x]

	50 mm
	40 mm
	200 mm
	19 g

[25x]

	480 mm
	250 mm
	60 mm
	530 g

[50x]

	450 mm
	450 mm
	60 mm
	1000 g

[100x]

	500 mm
	500 mm
	60 mm
	1950 g

[800x]

	400 mm
	1050 mm
	270 mm
	16 kg

[11200x]

	2150 mm
	800 mm
	1000 mm
	260 kg

Każdy produkt opatrzony jest kodem kreskowym EAN / Each our product has an EAN barcode

Ostra końcówka

Sharp pointed tip

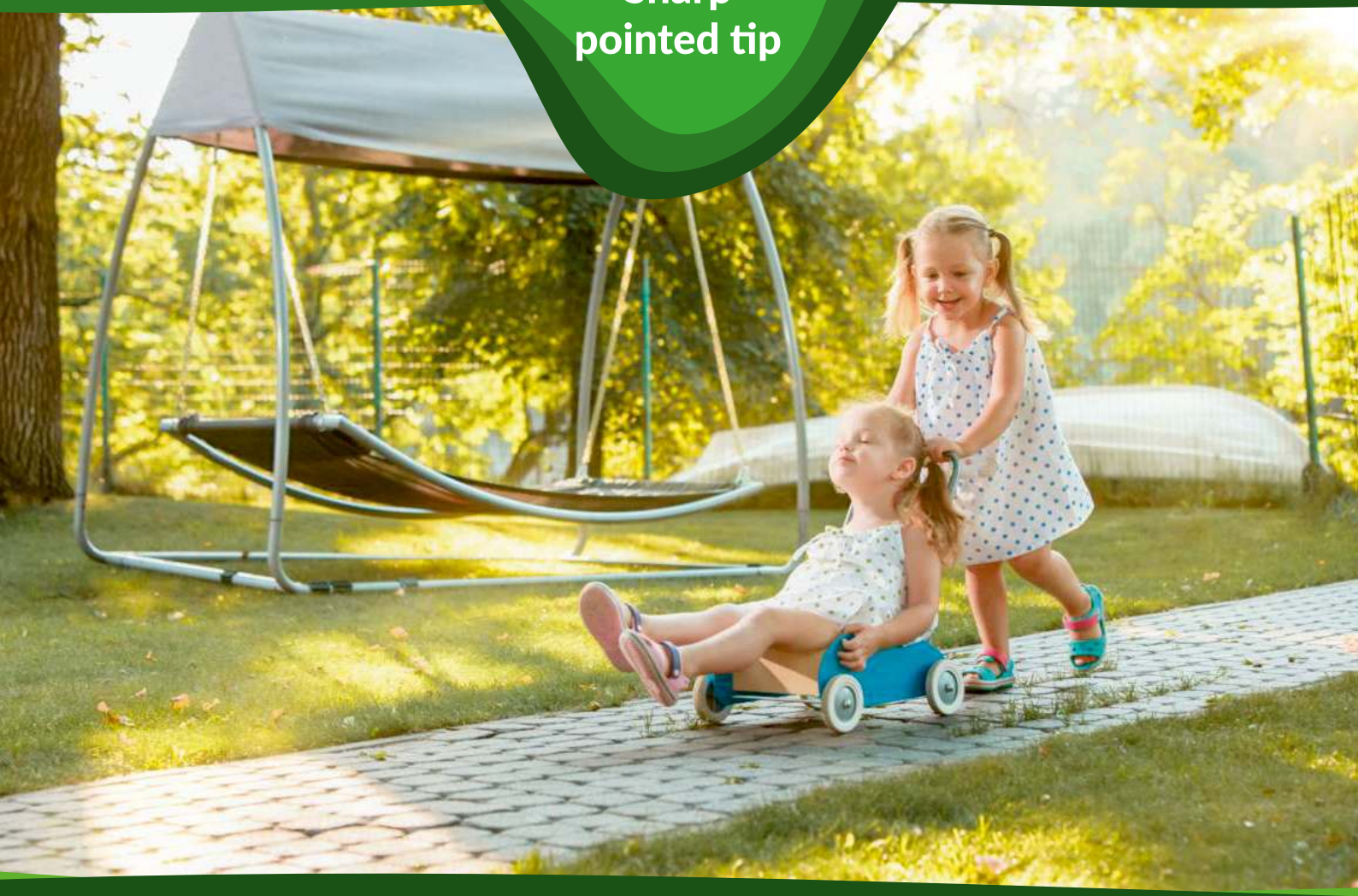

B-Pin 24 RecBord

KOTWA B-PIN 24 to produkt przeznaczony do mocowania obrzeży ogrodowych RecBord 45/58/78 mm.

B-Pin 24 RecBord

B-PIN 24 is an anchor designed to fix 45/58/78mm RecBoard garden edging.

Technical parameters:

A	10 mm
B	15 mm
C	240 mm
Weight:	28 g

Jak zamawiać?

How to order?

[1x]

	10 mm
	15 mm
	240 mm
	28 g

[10x]

	480 mm
	250 mm
	60 mm
	700 g

[500x]

	450 mm
	450 mm
	60 mm
	1400 g

[25000x]

	1950 mm
	800 mm
	1200 mm
	700 kg

Każdy produkt opatrzony jest kodem kreskowym EAN
Each our product has an EAN barcode

RecRoad

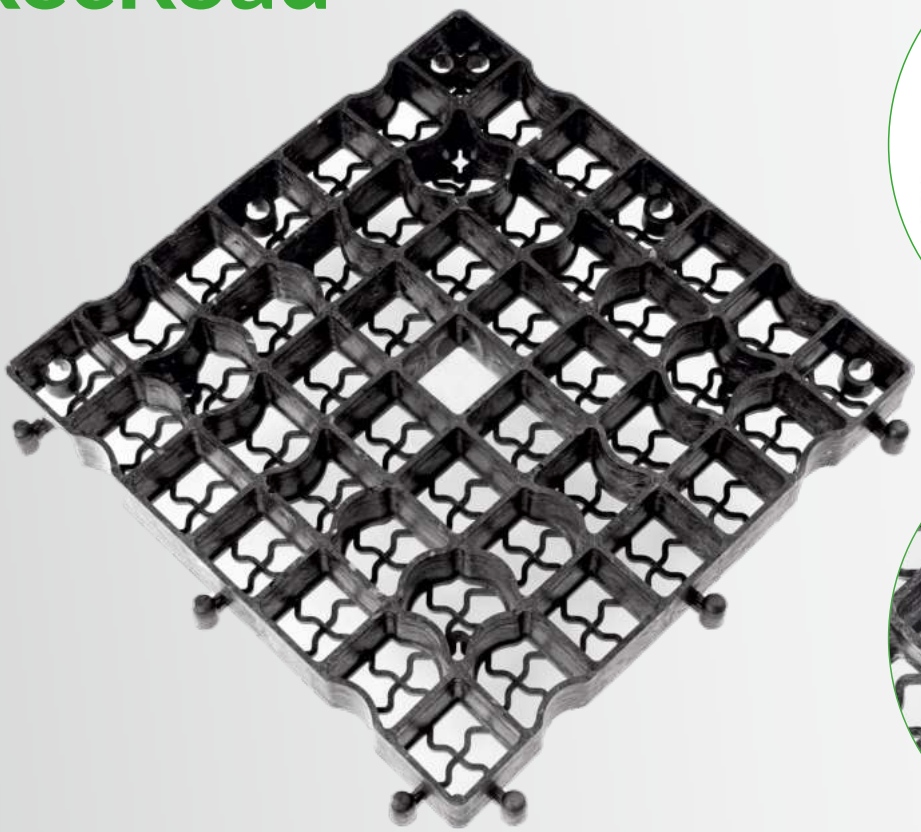

Kratka parkingowa RecRoad

Kratka parkingowa RecRoad zapewnia wysokiej jakości, efektywny system stabilizacji gruntu. Najczęściej wykorzystywana jest do zagospodarowania dróg dojazdowych, pożarowych, poboczy, czy osiedlowych miejsc postojowych. To doskonała alternatywa dla kostki brukowej, płyt chodnikowych, czy innych typów nawierzchni utwardzonej. Powierzchnia karty parkingowej RecRoad to w 87% nawierzchnia biologicznie czynna. Dzięki temu kratka doskonale wkomponowuje się w każdy rodzaj zagospodarowania przestrzennego, optymalizując zużycie kruszywa i pozostając w zgodzie z proekologicznymi trendami. Jest w pełni wodoprzepuszczalna, co skutecznie redukuje ryzyko gromadzenia się wody, a w konsekwencji zapobiega powodziom. Chroni przed nadmierną eksploatacją gruntu, a także znacznie ułatwia jego wyrównywanie. Jest estetyczna.

Produkowana jest z recyklingu, z materiałów, które nie są toksyczne dla środowiska. Jest niezwykle wytrzymała na nacisk i odporna na działanie czynników zewnętrznych (wysokie i niskie temperatury, środki chemiczne etc.). Łatwa w montażu i demontażu.

Parking grate RecBord

RecRoad parking grate provides a high-quality, effective ground stabilisation system. It is most often used to equip access, side and fire roads, or residential parking areas. It is an excellent alternative to paving stones, pavement slabs and other times of hardened surface.

The surface of RecRoad parking grate is 87% biologically active. This means that the grate blends in perfectly with any kind of land use, optimizing the use of aggregate and keeping in line with environmentally friendly trends. It is completely water permeable, which is effective in reducing the risk of water pooling, thus preventing floods. It protects the soil from overuse and considerably facilitates levelling. It is visually pleasing.

It is produced from recycled, non-toxic materials, is exceptionally durable under pressure and resistant to external influences (high and low temperatures, chemicals, etc.) It is easy to assemble and disassemble.

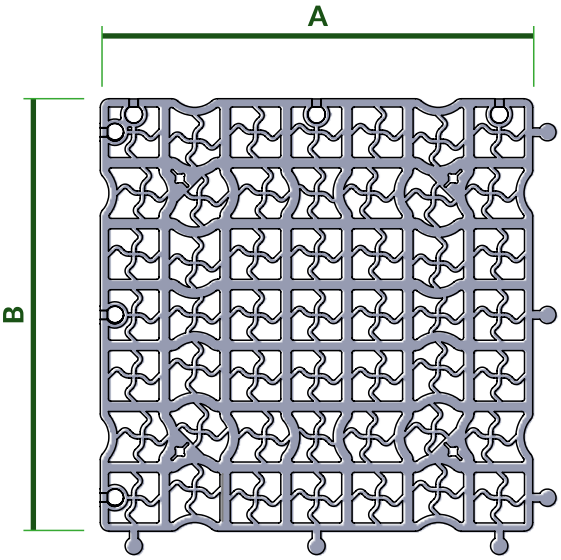

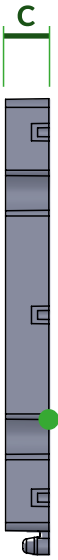

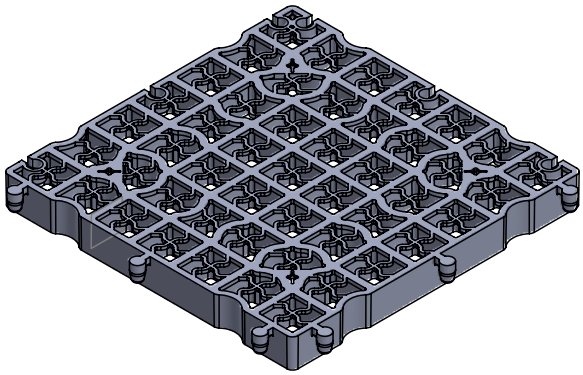

Technical parameters:

A	500 mm
B	500 mm
C	50 mm

2500 g

Jak zamawiać?

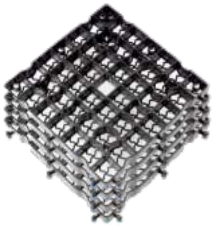

[4x = 1 m²]

	200 mm
	500 mm
	500 mm
	10 kg

How to order?

[160x = 40 m²]

	2150 mm
	1000 mm
	1200 mm
	425 kg

Fiecare produs este prevăzut cu cod barat EAN

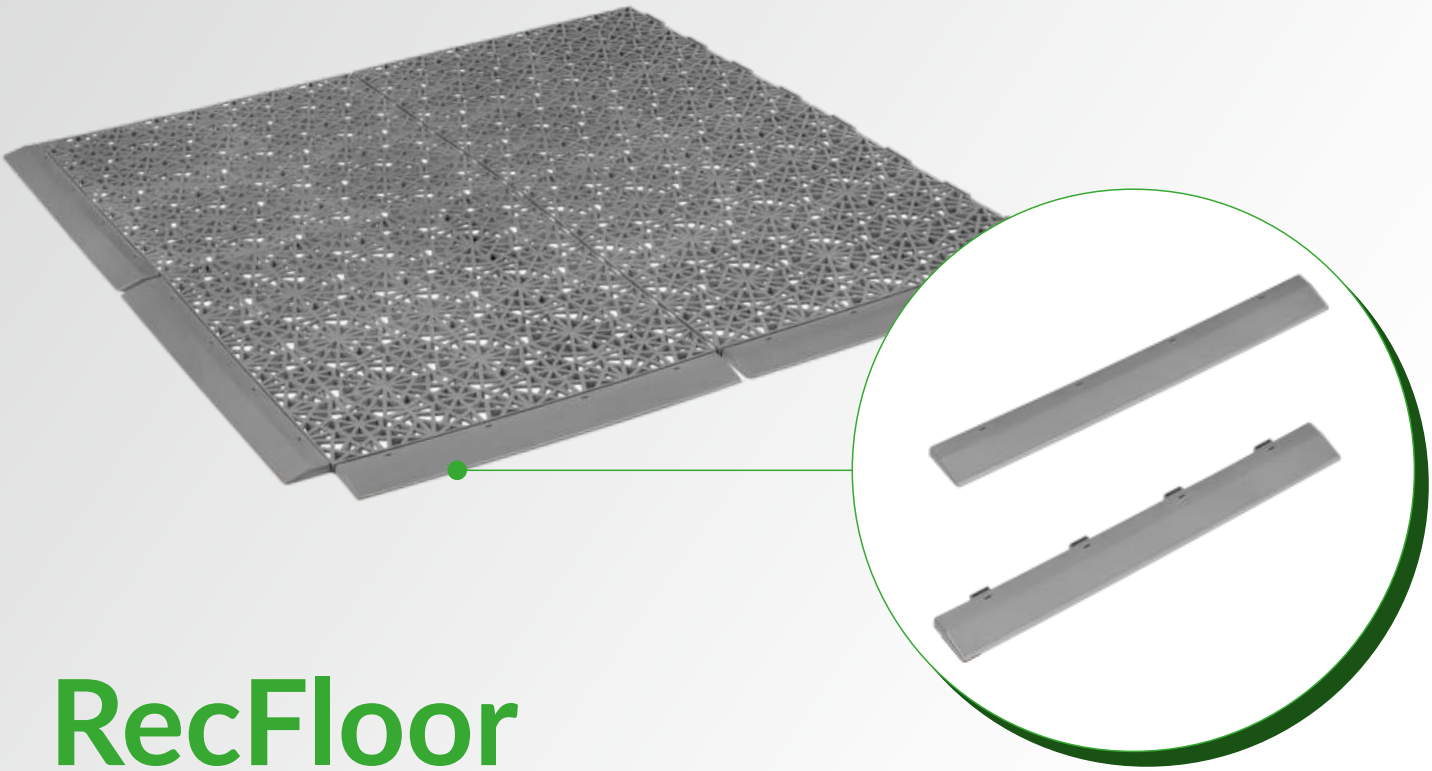

RecFloor

Kratka podłogowa RecFloor

Kratka podłogowa RecFloor posiada szeroki wachlarz zastosowań. To praktyczne, trwałe i chętnie wykorzystywane rozwiązanie przy zabezpieczeniu powierzchni użytkowych, zarówno wewnątrz jak i na zewnątrz pomieszczeń. Doskonale sprawdzi się jako podkład pod baseny dla dzieci, w halach produkcyjnych i montażowych, a także jako wykończenie podłoża w garażu, na boisku sportowym, czy na tarasie.

Kratka podłogowa RecFloor charakteryzuje się estetyczną i łatwą w utrzymaniu czystości strukturą. Nie wymaga pielęgnacji, ani zabiegów konserwujących. Jest odporna na czynniki atmosferyczne. Wytrzymuje nacisk do 2 ton – nie odkształca się i nie ściera. Jej ogromną zaletą jest łatwy, samodzielny montaż/demontaż oraz fakt, że produkowana jest z recyklingu. Posiada higieniczny ATEST NARODOWEGO INSTYTUTU ZDROWIA.

Pool grate RecFloor

RecFloor flooring grate has a wide range of uses. A practical, durable and popular solution, it can be used to ensure that surfaces are safe both inside and outside premises. It is an excellent choice for child-safe surfaces in swimming pools, in production and assembly halls and as floor finishing in garages, sports facilities and patios.

Recfloor flooring boasts an attractive and easy-to-clean structure. There is no need for care or maintenance. It is resistant to environmental damage, and can resist pressure of up to 2 tonnes without distortion of shape or damage to the surface. A great advantage of this flooring is its easy, independent assembly and disassembly. It is produced from recycled materials and has gained the Polish National Health Institute certification for hygiene.

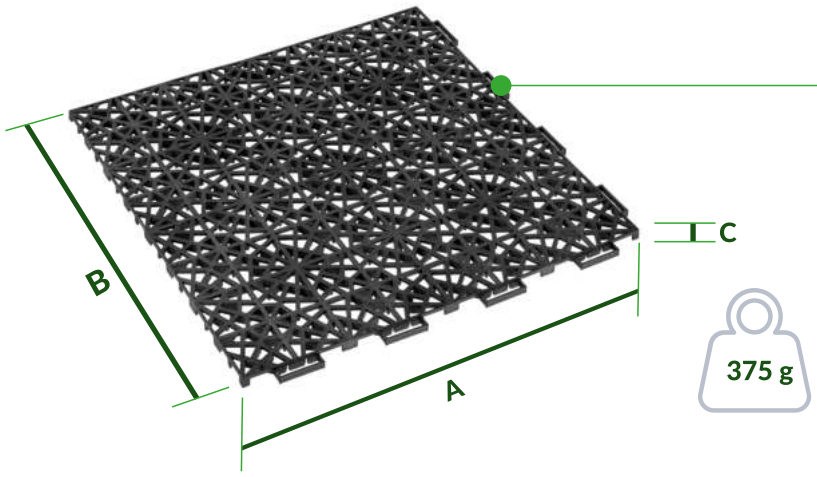

Date tehnice:

A	386 mm
B	386 mm
C	10 mm

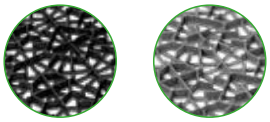

Jak zamawiać?

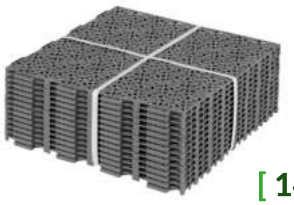

[14x = 2 m²]

	140 mm
	386 mm
	386 mm
	5,25 kg

How to order?

[924x = 264 m²]

	1950 mm
	800 mm
	1200 mm
	375 kg

Fiecare produs este prevăzut cu cod barat EAN

System RecLights

Oświetlenie do obrzeży ogrodowych RecBord 45 mm

Oświetlenie RecLights to innowacyjne, bardzo praktyczne uzupełnienie linii produktów jakimi są obrzeża ogrodowe RecBord 45 mm. W zależności od wybranego wariantu, lampka jest mocowana między przęsło listew za pomocą trzech kotew typu B-PIN24, co 1, 2 lub 3 metry. Dzięki temu lampki te znajdują zastosowanie przy dekoracyjnym oświetlaniu zieleni i/lub pieszych duktów stworzonych z naszych obrzeży. Są energooszczędne i łatwe w montażu/demontażu. Dzięki wysokiej odporności na czynniki zewnętrzne, trwale służą przez wiele lat.

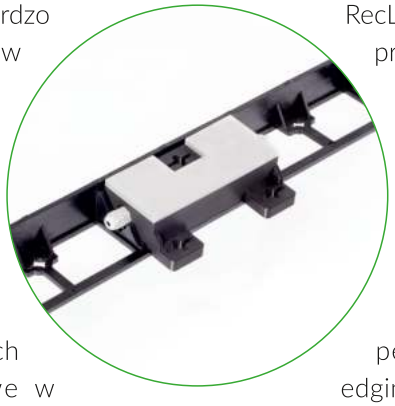

RecLights System

RecBord 45mm garden edging lighting

RecLights lighting is an innovative and very practical addition to the RecBord 45mm garden edging product line. Depending on the particular product chosen, the lamps are attached in the bay between the slats with the help of three PIN24 anchors every 1, 2 or three metres. In this way, these lamps are used in decorative lighting for greenery and/or pedestrian pathways created from our edging. They are energy-efficient and easy to assemble and disassemble. Being highly resistant to external influences, they will be in service for many years.

Nowość!

Wkrótce w sprzedaży!

New!

Coming soon!

Jak pracujemy, tak wypoczywamy!

We work hard, and play hard!

MTB to nasze hobby!

MTB is our hobby!

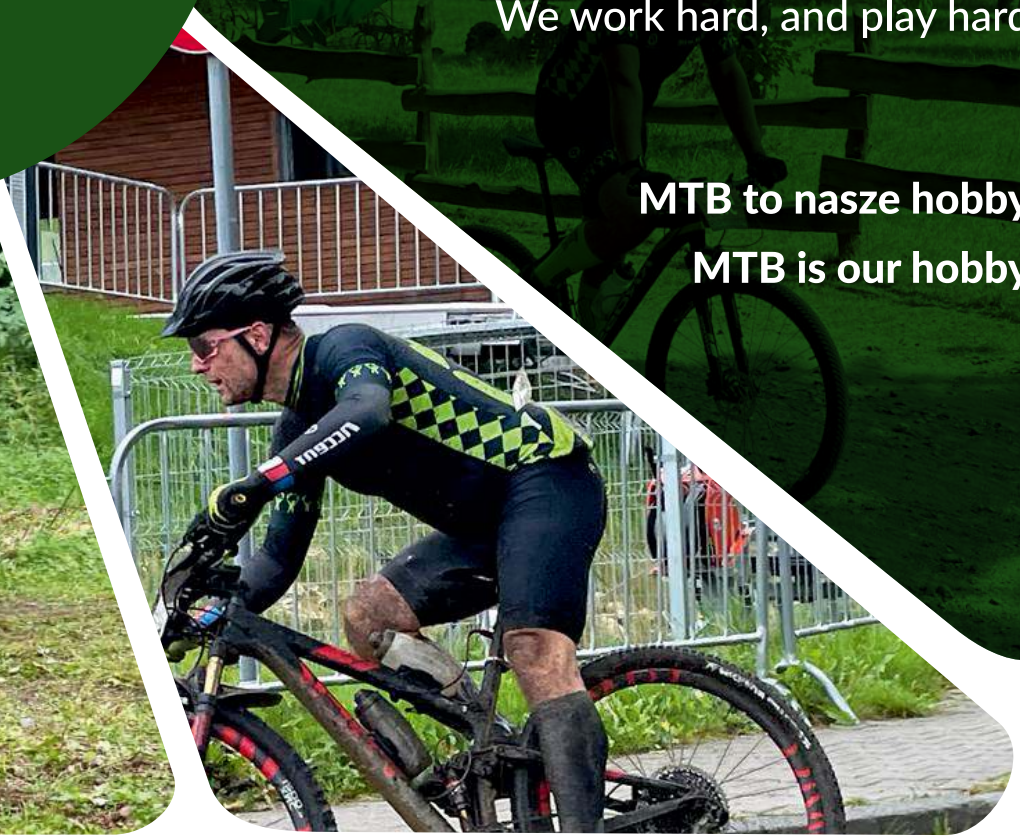

Nie możemy się doczekać współpracy z Tobą

WWW.SAMMLER.COM.PL

We look forward to doing business with you

SAMMLER
RECBORD

Zakład produkcyjny

Rudniki 6F
64-330 Opalenica

Production

Rudniki 6F
64-330 Opalenica

Dział sprzedaży

Kacper Mikołajewicz
+48 507 249 073
sprzedaz@sammler.com.pl

Sales

Kacper Mikołajewicz
+48 507 249 073
sprzedaz@sammler.com.pl

© 2023 SAMMLER